CEBEL

FRANCE

L'ABRI **SUR MESURE**
DESIGN PAR NATURE

CARPORT

ELEMENT

FABRICATION FRANÇAISE

Personnalisez

VOTRE CARPORT **CEBEL**

COULEURS

Choisissez la ou les couleurs qui se marieront parfaitement avec votre maison.

STRUCTURE

RAL 7016 (texturé)

RAL 9010 (brillant)

213 couleurs (en option)

BI-TON POTEAU *(en option)*

Osez le bi-ton et choisissez une couleur différente pour le plastron du poteau chanfreiné.

Noyer

Chêne doré

Chêne irlandais

213 couleurs

TOITURE

RAL 9010 (satiné grainé)

DIMENSIONS

Déterminez la surface que vous souhaitez abriter avec votre carport.

CARPORT EN ÎLOT

Largeur : 500 à 6 235 mm
Avancée : 500 mm à 4 130 mm
Hauteur standard* **:** 2 650 mm

CARPORT ADOSSÉ

Panneaux perpendiculaires à la façade

Largeur : 500 mm à 6 235 mm
Avancée : 500 mm à 4 130 mm
Hauteur standard* **:** 2650 mm

CARPORT ADOSSÉ

Panneaux parallèles à la façade

Largeur : 500 mm à 4 130 mm
Avancée : 500 mm à 6 235 mm
Hauteur standard* **:** 2 650 mm

** Jusqu'à 3 500 mm (en option).*

ÉQUIPEMENTS *(en option)*

ÉCLAIRAGE - BANDEAUX LED

Le carport de CEBEL peut intégrer 2 ou 4 bandeaux LED directs qui peuvent s'allumer automatiquement grâce à un détecteur de mouvement et vous éclairer la nuit tombée.

ÉCLAIRAGE DIRECT
Orienté vers le sol

2800K ou 4100K

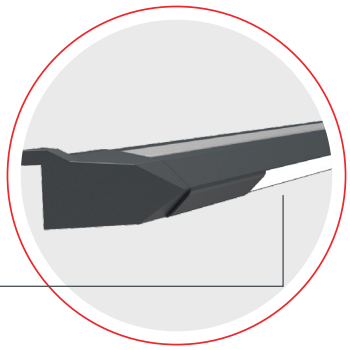

Chaque bandeau est composé de 120 LED par mètre. Grâce à un diffuseur exclusif développé pour **CEBEL**, la lumière est répartie de façon homogène pour un meilleur rendu esthétique.

REMPLISSAGE VERTICAL - PANNEAUX

Couleur au choix

REMPLISSAGE LATÉRAL COMPLET OU PARTIEL

Remplissez un ou plusieurs côtés du carport avec des panneaux en tôle, brise-vue ou en parois latérales alu.

PAROIS LATÉRALES ALU *(en option)*

Les parois latérales alu sont réalisées à partir de lames pleines ou espacées. Elles viennent protéger de façon latérale l'espace sous votre carport.

PANNEAUX BRISE-VUE *(en option)*

Largeur maximale : 1m30 par panneau (3 panneaux maximum par refoulement).

Les panneaux brise-vue peuvent être fixes ou coulissants. Les lames brise-vue laissent passer l'air grâce à leur orientation fixe de 45 degrés.

PANNEAUX TÔLE *(en option)*

Largeur maximale : 1m30 par panneau (3 panneaux maximum par refoulement).

Les panneaux tôle peuvent être fixes ou coulissants à votre guise.

POINT FORT

SES PANNEAUX DE TOITURE

Panneaux sandwich autoportants

Avec ses panneaux sandwich en parement aluminium d'une épaisseur de 63mm, la toiture résiste sous le poids d'une accumulation importante de neige (88Kg/m²).

L'étanchéité entre les panneaux est assurée grâce à un profil aluminium invisible. Cela permet d'obtenir un plafond parfaitement uniforme et épuré.

De plus, leur laquage polyamide les rend résistants aux rayures et leur teinte blanc RAL 9010 satiné grainé leur confère une esthétique intemporelle et durable.

Le polystyrène utilisé pour la fabrication des panneaux est sans chlorofluocarbure pour limiter leur impact environnemental et augmenter leurs performances techniques. Classés M1 à la réaction au feu et dotés d'un excellent coefficient thermique (R = 2.32 K·m²/W), ils garantissent isolation et sécurité.

Panneaux

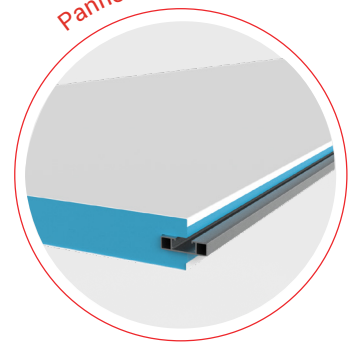

POINT FORT

3 STYLES

Poteaux droits

Les capots des poteaux sont droits pour plus de sobriété et de modernité.

Poteaux chanfreinés *(en option)*

La version chanfreinée du carport ELEMENT est unique et donne une touche d'originalité au carport.

Bicoloration

Initialement de la même couleur que le reste de la structure, vous pouvez cependant choisir une couleur différente pour la partie chanfreinée des poteaux afin de créer un bi-ton tendance qui se mariera parfaitement avec votre maison ou votre véhicule. Osez le bi-ton effet bi-matière !

Poteaux droits

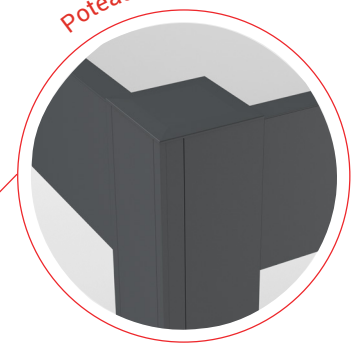

Poteaux chanfreinés

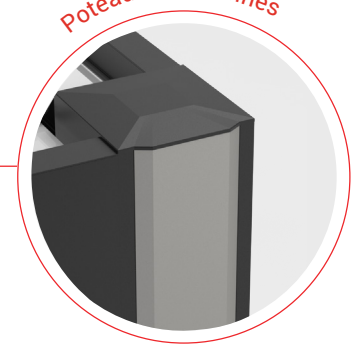

Bi-ton

DIMENSIONS

Poteaux classiques

125 mm

125 mm

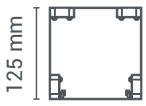

Poteaux chanfreinés *(en option)*

125 mm

125 mm

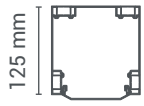

Protégez-votre véhicule avec un

BUDGET MAÎTRISÉ

ESTHÉTIQUE ET DESIGN

SUR-MESURE

MULTI-PROTECTION
(UV- pluie - température)

Grâce à votre carport CEBEL, vous allez protéger votre véhicule des intempéries.
Polyvalent et fonctionnel, le carport peut aussi faire office d'abri de vélos ou de pergola à toit fixe.

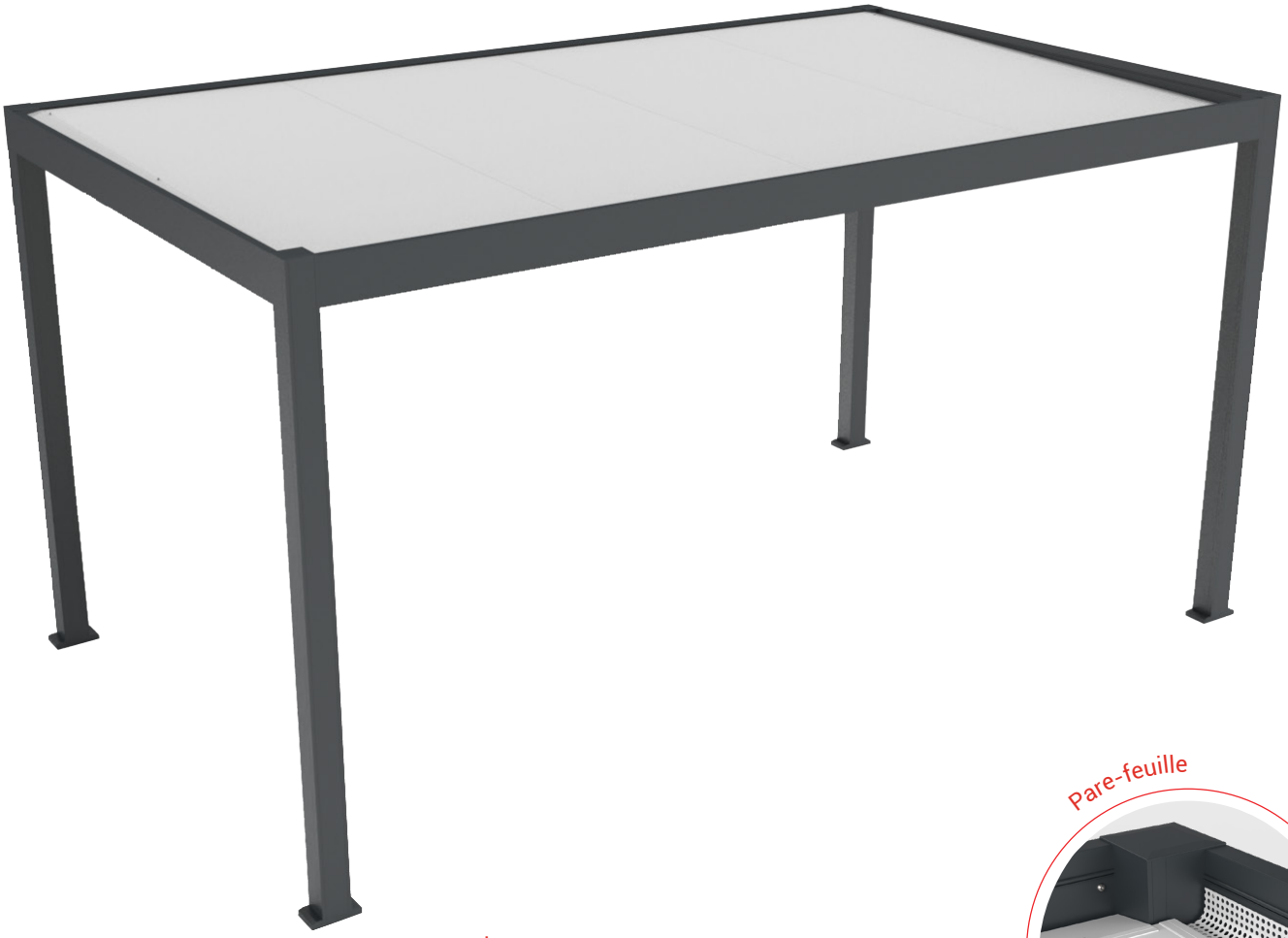

Profils parclosés

POINT FORT

UNE FINITION SOIGNÉE

Structure sans vis apparente
Toutes les pièces de fixation sont masquées grâce à des profils parclosés.
La visserie utilisée pour son assemblage est en inox, connu pour ses propriétés anti-corrosives.

Pare-feuille

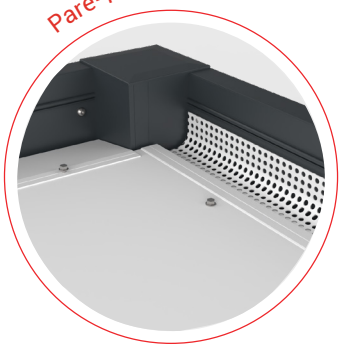

POINT FORT

UN ENTRETIEN FACILITÉ

Pare-feuille
Présent en bas de la pente des panneaux, il permet de retenir les feuilles afin qu'elles n'obstruent pas les évacuations d'eau.

POINT FORT

SES PERFOMANCES TECHNIQUES

Système d'étanchéité intégré

Grâce à sa conception astucieuse permettant 2 à 4 sorties d'eau, le carport évacue l'eau jusqu'à 150 mm/h.

Protection thermique

Les panneaux de toiture offrent une grande performance thermique même dans les zones à fort ensoleillement.

POINT FORT

SA STABILITÉ

Platine de fixation 4 points

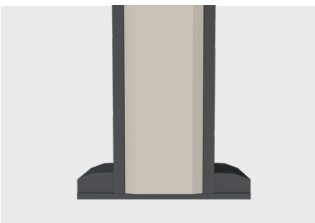

Platines de fixation 4 points

Le carport est fixée au sol grâce à des platines 4 points d'ancrage rendues invisibles grâce à 2 enjoliveurs.

POINT FORT

SA STRUCTURE RENFORCÉE

Équerres d'angle

Grâce aux angles renforcés en haut des poteaux, le carport ELEMENT est inébranlable.

Disponible en hauteur jusqu'à 3.5m : le renfort d'angle mesure jusqu'à 2m de haut (au-delà de 3m de hauteur).

Platines renforcées *(en option)*

Si votre carport est exposé au vent, équipez-le de platines renforcées de 40 cm de hauteur pour lui assurer stabilité en toute circonstance.

Angle renforcé

Poteau renforcé

POINT FORT

SA MODULARITÉ

Poteau décalé

Un des poteaux peut être décalé afin de faciliter l'accès au carport.

Poteau intermédiaire

L'ajout de poteaux intermédiaires permet l'installation de différents remplissages latéraux sur un même côté (stores, panneaux verticaux, etc.).

CEBEL
FRANCE

LES GARANTIES

POUR UN CARPORT ROBUSTE

GARANTIE 10 ANS SUR LA STRUCTURE

LA STRUCTURE

Le carport ELEMENT de CEBEL dispose d'une garantie de **10 ans** sur la structure (hors accessoires), dans le cadre d'un usage normal.

GARANTIE 25 ANS SUR LE LAQUAGE* * si inscription au club CEBEL

LE LAQUAGE

Le carport ELEMENT de CEBEL dispose d'une garantie de **20 ans** sur le laquage. Il est laqué avec une texture « grains fins » (hors blanc brillant) pour un rendu visuel très qualitatif et une sensation agréable au toucher. Cette garantie est augmentée de **5 ans** pour les clients qui s'inscrivent au Club CEBEL.

Qualimarine® Utilisateur QMP-1256 Portée sur www.qualimarine.fr

QUALICOAT Inspired by architecture, trusted by professionals

GARANTIE 10 ANS SUR LES PANNEAUX DE TOITURE

LA TOITURE

Les panneaux de toiture, de fabrication française, sont garantis **10 ans**. Ils sont laqués avec une laque polyamide grainé anti-rayures.

UN CARPORT ROBUSTE ET ABORDABLE AU DESIGN ÉPURÉ !

Avec sa conception robuste et la qualité de ses matériaux, le carport ELEMENT offre un rapport qualité/prix ultra compétitif. Modulable (nombre et position des poteaux, ajout de parois latérales, etc.) cet abri permet de protéger ce que vous souhaitez (voiture, vélos, etc.).

Grâce à ses poteaux au design unique, la bicoloration devient possible pour un style unique sur le marché.

CEBEL FRANCE